ТЕХНИЧЕСКИЕ ДАННЫЕ

Все размеры в миллиметрах

полунакладная

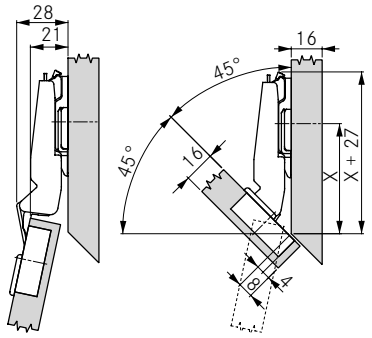

Высота ответной планки 2

Наложение двери	Расстояние до чашки 3	4	5	6		
12				0		
11			0			
10		0		2		
9	0		2	3		
8		2	3	4		
7	2	3	4			
6	3	4				
5	4					
	Высота ответной планки					

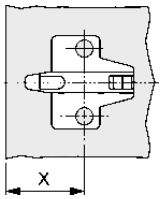

	Высота ответной планки 0	2	3	4	
X	55.0	57.0	58.0	59.0	
	Позиция ответной планки				

МИНИМАЛЬНЫЙ ЗАЗОР

Толщина двери	Расстояние до чашки 3	4	5	6		
16	0.5	1.0	1.8	2.6		
18	1.3	2.1	2.9	3.7		
19	1.9	2.7	3.5	4.3		
20	2.4	3.2	4.0	4.8		
	Минимальный зазор					

УКАЗАНИЕ

Минимальный зазор - это зазор, образующийся между торцом корпуса и дверью при закрытой двери и позволяющий свободно открыть дверь.

СХЕМЫ ПРИСАДОК

Привинчивание

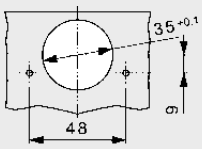
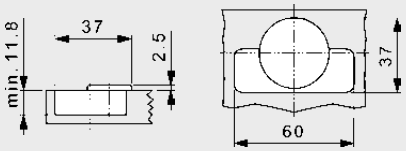
РАЗМЕРЫ ЧАШКИ